REMER
RUBINETTERIE

SCHEDA TECNICA *TECHNICAL FEATURES*

ART. COD. **TE32M**

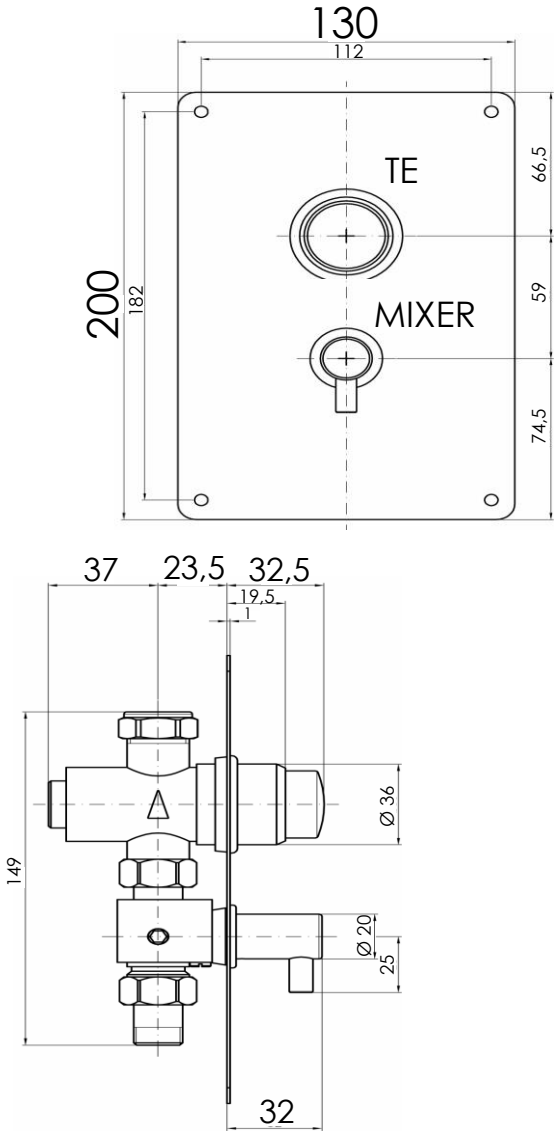

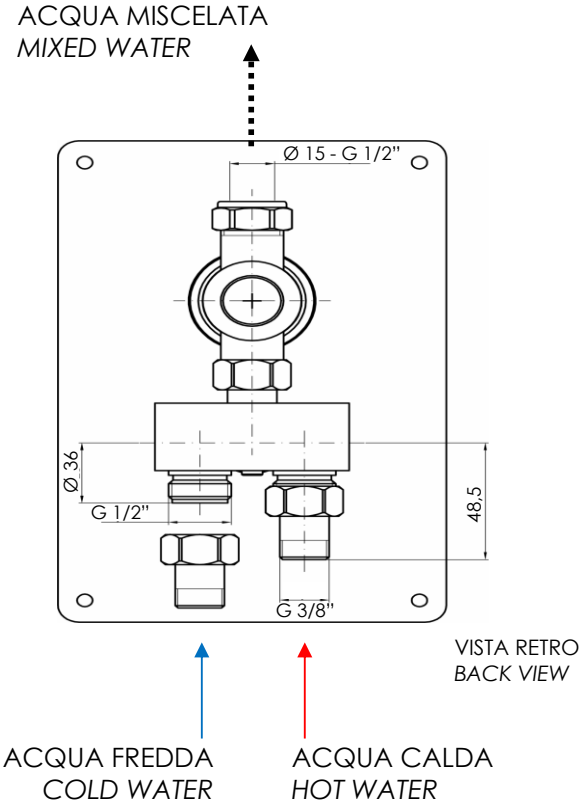

TEMPO DI APERTURA / OPENING TIME = 20 ± 5

MATERIALI / MATERIALS

OTTONE CROMATO / CHROME PLATED BRASS

CROMATURA / CHROME PLATING

UNI EN 248

Via Leonardo da Vinci 83 - 20062 Cassano d'Adda (MI) Italy - Tel. +39-0363 364211

info@remer.eu **www.remer.eu**