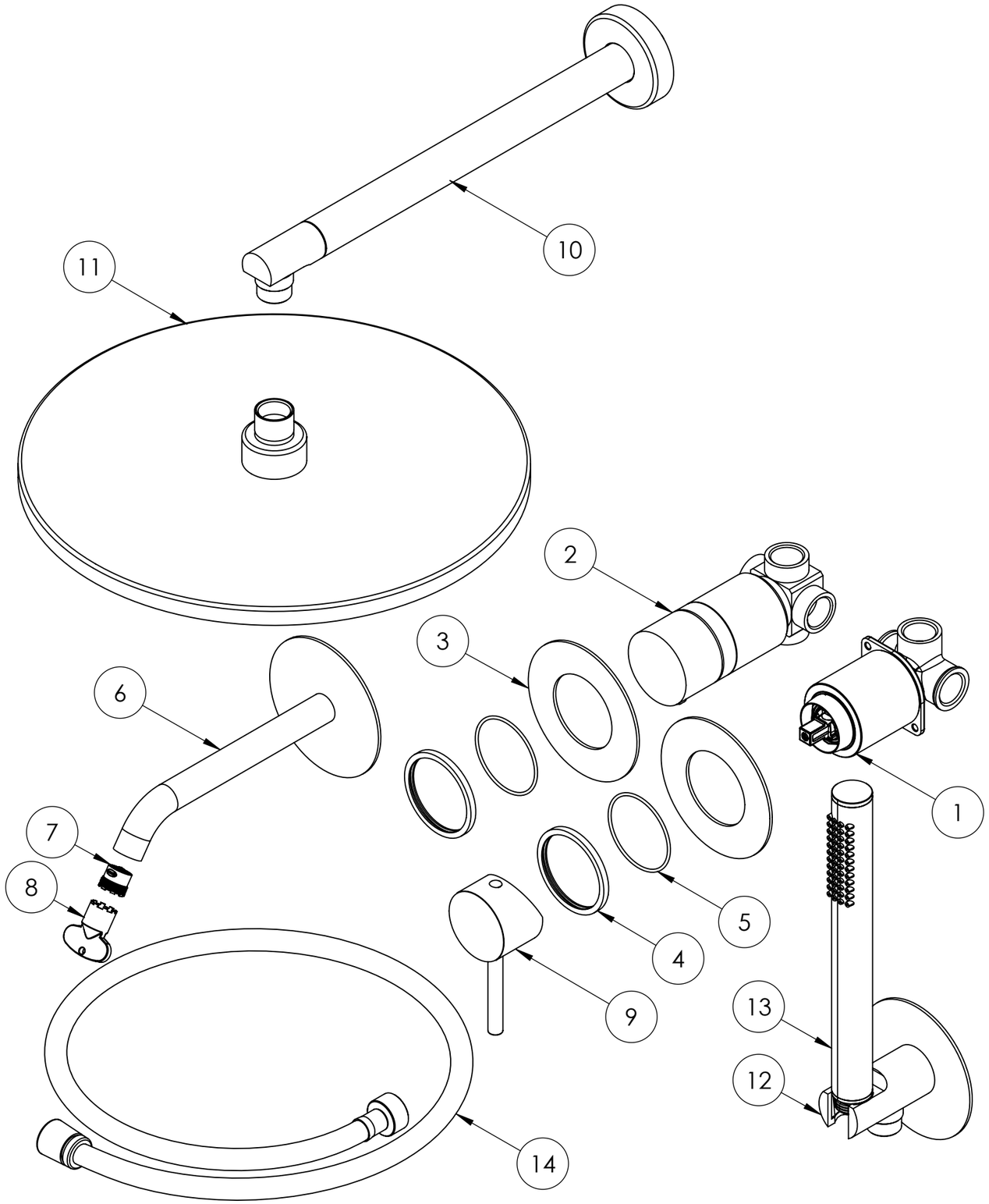

Numero parte	Codice REMER	Codice MARIANI	Descrizione	Quantità	tornitura	pulitura	finitura
1	X96AB	020075R425	Incasso doccia preassemblato	1			
2	N93DEV3AB	020046R094	Deviatore 3 vie preassemblato	1			
3	X96PIA	020020R039	Piastra per incassi	2	T	PL	CR
4	N92ROAN	016003R006	Anello piastra	2	T	-	CR
5	OR4735178	02X002005R	Oring ø 47,35x1,78	2			
6	91X90DAN	020087R068	Bocca da incasso con raccordo	1			
7	83F165	RR83F165	AERATORE M16,5X1 1.5GPM 5.67LTM	1			
8	83C165	098A010020	Chiave aeratore 83F165	1			
9	MAN2	020037R044	Leva miscelatore	1			
10	348N30DAN	020032R016	BRACCIO DOCCIA 300mm	1			
11	359MM30	J00359MM30	Soffione tondo in ottone da Ø300mm con ugelli in silicone	1			
12	337X	0200380133	Presa acqua con supporto doccetta	1			
13	317MC	020006R022	Doccetta tonda in ottone	1			
14	333CNX150	0200080319	Flessibile doccia inox calotta conica 150Cm	1			

Apice	Data	Variazione	Rev. Da:	Data Appr.	Appr. da:
A	19/12/2025	EMISSIONE	GR	19/12/2025	GR

rubinetterie MARIANI Made in Italy
Via Berlino 4 24040
Verdellino Bergamo Italy
Tel. 035 419 2911
www.rubinetteriemariani.it
info@rubinetteriemariani.it

ci riserviamo a termini di legge la proprietà di questo disegno,con divieto di riprodurlo o di renderlo noto a terzi senza NS. autorizzazione scritta art. 1151-2-3-c.c.

Copyright of the drawing is reserved. It is severely forbidde neitherto reproduce it or to make it known into a third party or to competitors without our authorization.

Disegnato: **GR** Data: 19/12/2025

Controllato: Data:

Diametri e Lunghezze	±0.1	±0.1	finitura
Angoli			pulitura
	Lavorato	Fuso	lavorazione
	Tolleranze Generali		trattamento superficiale

Materiale:

Peso:

Posizione file:

Scala: ----

Descrizione: Set doccia

Codice: **17HNXP3TB30**

Apice A

A3 | Cad. **SOLIDWORKS** | Foglio 1 di 2

rubinetterie
MARIANI

Rubinetterie Mariani
Via Berlino 2/4, 24040 Zingonia (BG), Italy
035 419 2911
www.rubinetteriemariani.it

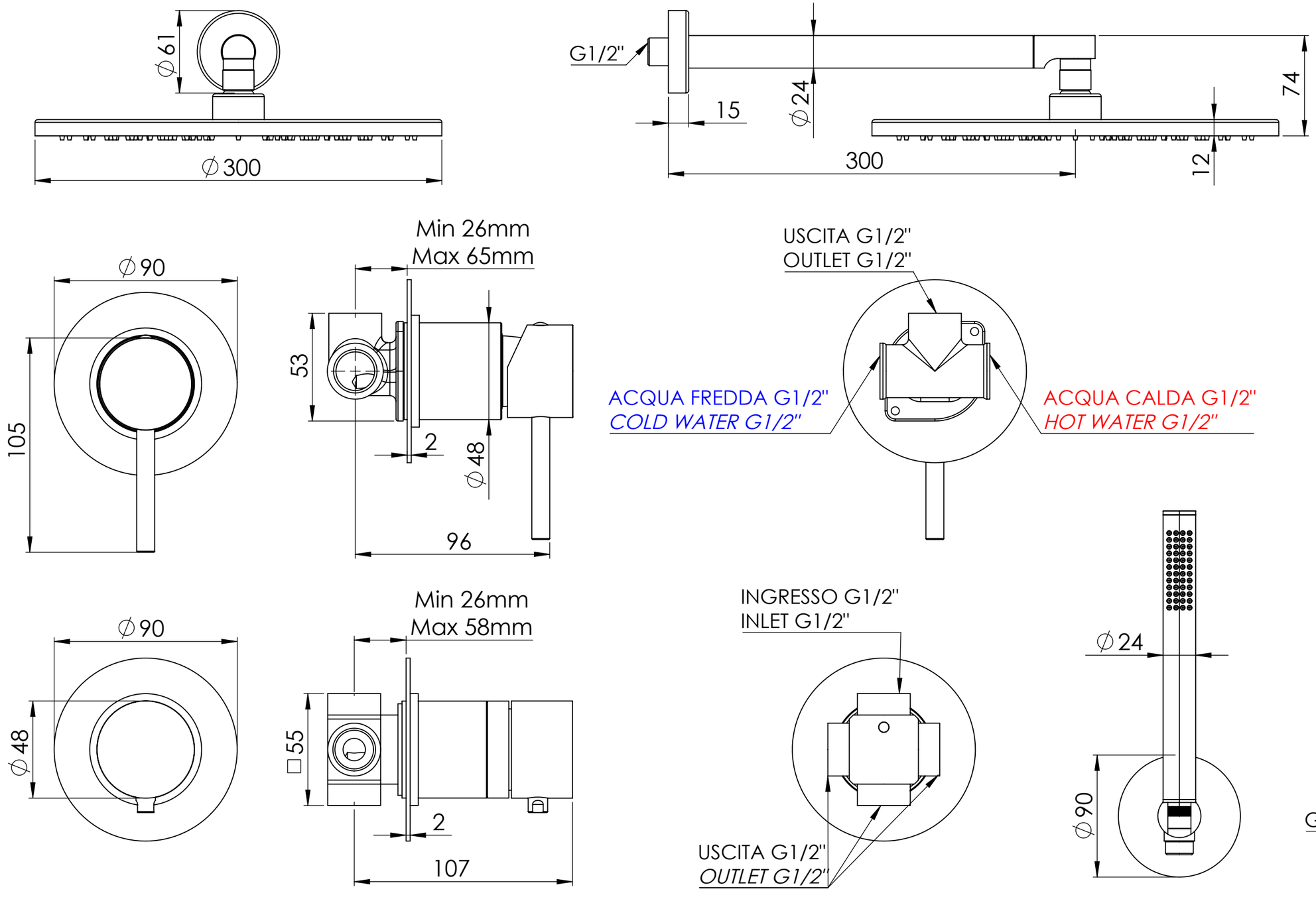

Serie:	Cod. articolo **17HNXP3TB30**
Descrizione: Set doccia	
Description: Shower set	