REMER
RUBINETTERIE

SERIE
SERIES

ELEGANCE

CODICE
CODE

EQ32A8CPUFD20

IMMAGINE - *IMAGE*

SCHEDA TECNICA - *TECHNICAL FEATURES*

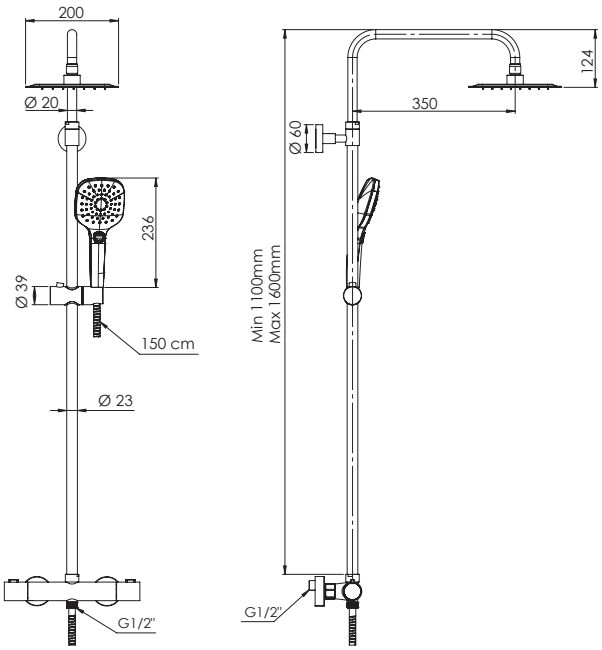

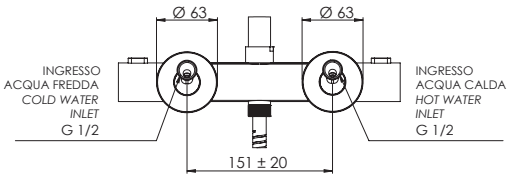

DESCRIZIONE - *DESCRIPTION*

Set doccia composto da: miscelatore termostatico esterno con deviatore incorporato (EQ32); soffione ultrapiatto 20x20 cm con angoli arrotondati in acciaio inox lucidato a specchio, getti in silicone anticalcare (357UFD20X); colonna doccia in ottone telescopica, altezza asta regolabile (329A); doccetta in abs cromato, 3 funzioni con pulsante per il cambio getto (318CP); flessibile 150 cm.

Shower set including: external thermostatic mixer with integrated diverter (EQ32); ultra-flat shower head 20x20 cm with rounded corners, in mirror polished stainless steel, anti-limescale silicone jets (357UFD20X); telescopic brass shower column, height-adjustable rod (329A); 3-function handshower in c.p. abs with button for jet change (318CP); 150 cm flexible hose.

CARATTERISTICHE - *FEATURES*

- 2 Vie / 2 Ways
- Flessibile Lungo 150 cm / Flexible Lenght 150 cm
- Con Getti Anticalcare / With Antilimestone Jets
- Colonna Doccia Telescopica / Telescopic shower column
- Getto effetto pioggia ad ampia copertura / Wide coverage rain effect
- Getto vigoroso effetto pioggia / Vigorous rain effect jet
- Getto vigoroso concentrato e getto esterno / Concentrated vigorous jet and external jet
- Massaggio con getto vigoroso concentrato / Massage with vigorous concentrated jet

COMPONENTI - *COMPONENTS*

Cartuccia H50
Cartridge H50

Cartuccia E50
Cartridge E50

FINITURE - *FINISHING*

CR
Cromo
Chrome

REMER Rubinetterie S.p.A.
Via Leonardo Da Vinci, 83 - 20062 Cassano d'Adda (MI) - Italy - Tel. +39 0363 364211 - info@remer.eu - www.remer.eu