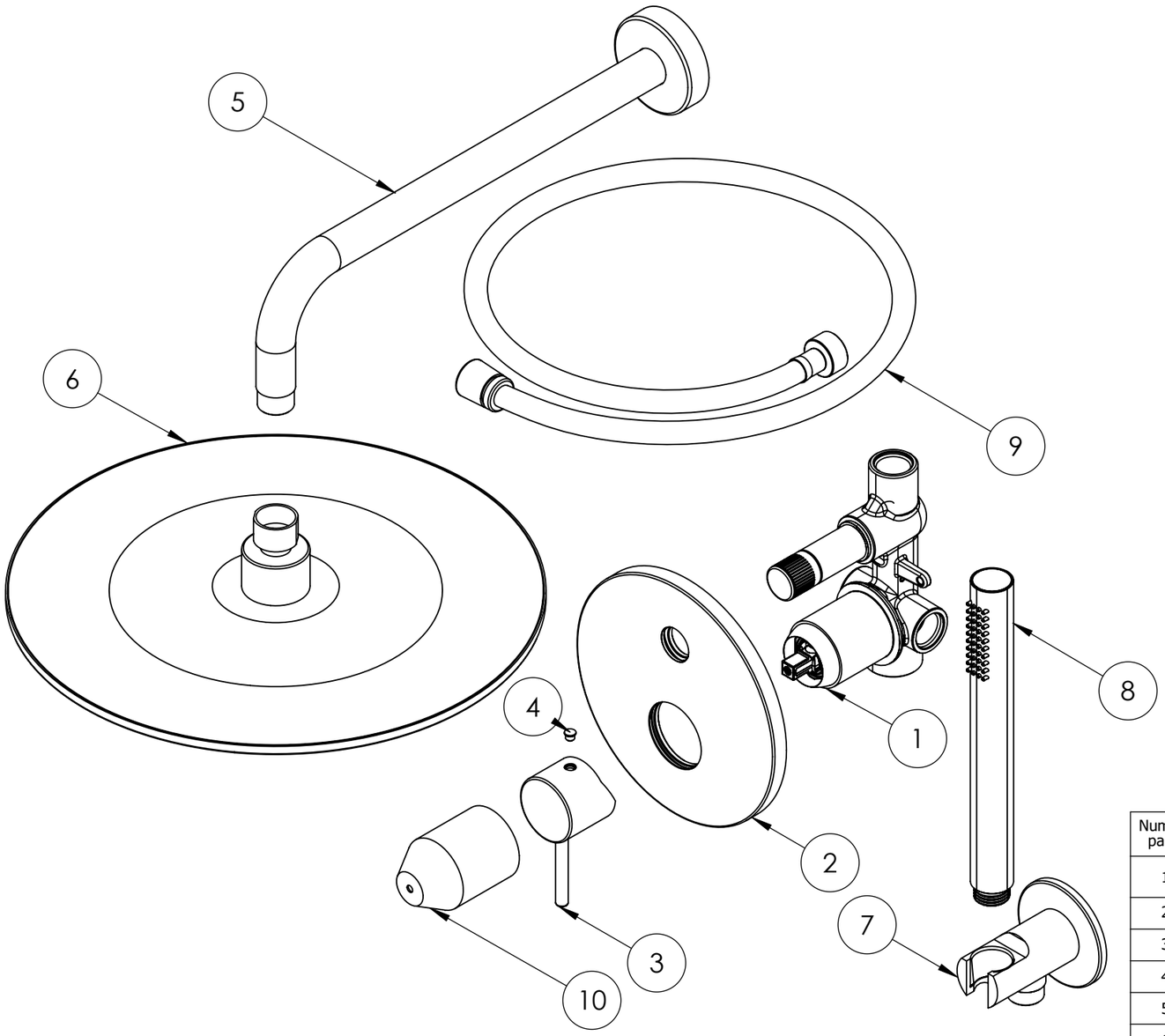

Numero parte	Codice REMER	Codice MARIANI	Descrizione	Quantità	tornitura	pulitura	finitura
1	N09HAA	020075R621	PRE-ASSEMBLATO INCASSO 2 VIE CON DEVIATORE A VITONE	1			CR
2	R9RO3P	020020R005	Rosone imbutito con guarnizioni	1	S	PL	CR
3	MAXF	297037R068	Maniglia serie X-Style	1	-	-	CR
4	TAMADSI	020021R003	Placchetta leve in silicone	1			
5	343L30	020032R029	Braccio Doccia Lusso ottone Cm30	1			CR
6	356MD30	020006R068	Soffione tondo Ø30	1			CR
7	337MDAN	0200380125	PRESA A MURO PREASSEMBLATA SENZA ROSONE	1			
8	317MD	0200060192	Doccetta in ABS tonda	1			CR
9	333CNX150	0200080319	Flessibile doccia inox calotta conica 150Cm	1			
10	PROR30	020029001R	Cappuccio di protezione cartuccia	1			

Apice	Data	Variazione	Rev. Da:	Data Appr.	Appr. da:
A	19/12/2025	EMISSIONE	GR	19/12/2025	GR

rubinetterie MARIANI Made in Italy
Via Berlino 4 24040
Verdellino Bergamo Italy
Tel. 035 419 2911
www.rubinetteriemariani.it
info@rubinetteriemariani.it

ci riserviamo a termini di legge la proprietà di questo disegno,con divieto di riprodurlo o di renderlo noto a terzi senza NS. autorizzazione scritta art. 1151-2-3-c.c.

Copyright of the drawing is reserved. It is severely forbidde neitherto reproduce it or to make it known into a third party or to competitors without our authorization.

Disegnato: **GR** Data: 19/12/2025

Controllato: Data:

Diametri e Lunghezze	±0.1	±0.1	finitura
Angoli			pulitura
	Lavorato	Fuso	lavorazione
	Tolleranze Generali		trattamento superficiale

Materiale:

Peso:

Posizione file:

Scala: ----

Descrizione: Set doccia completo

Codice: **16BNSTA30**

Apice A

A3 Cad. **SOLIDWORKS** Foglio 1 di 2

rubinetterie
MARIANI

Rubinetterie Mariani
Via Berlino 2/4, 24040 Zingonia (BG), Italy
035 419 2911
www.rubinetteriemariani.it

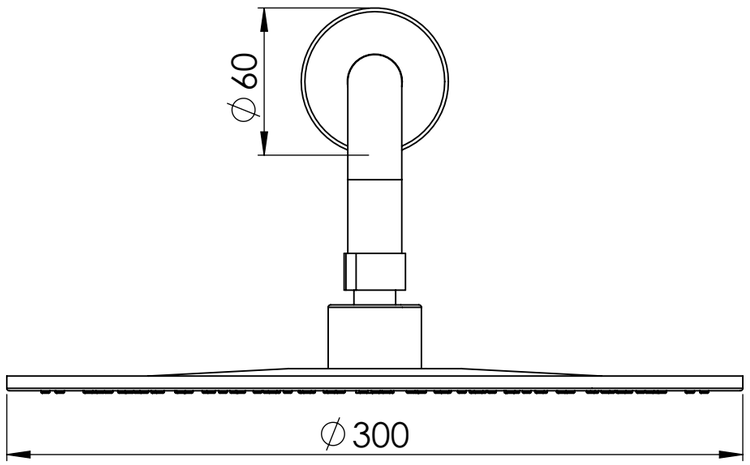

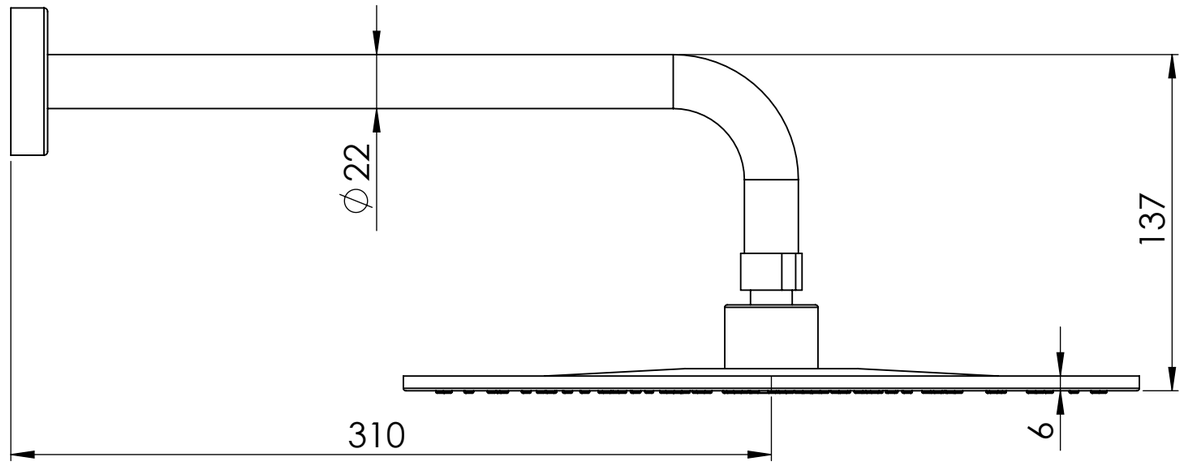

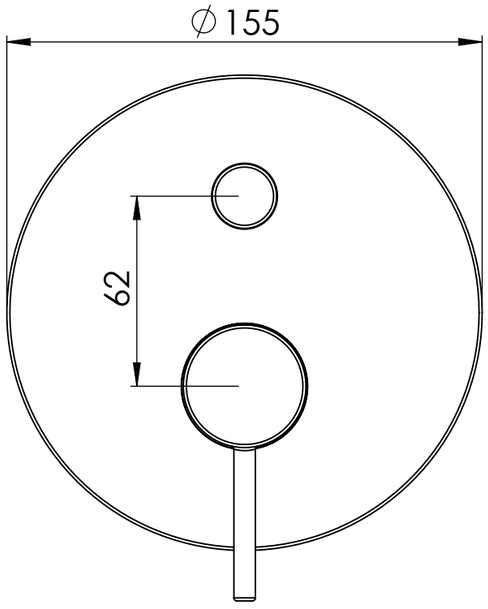

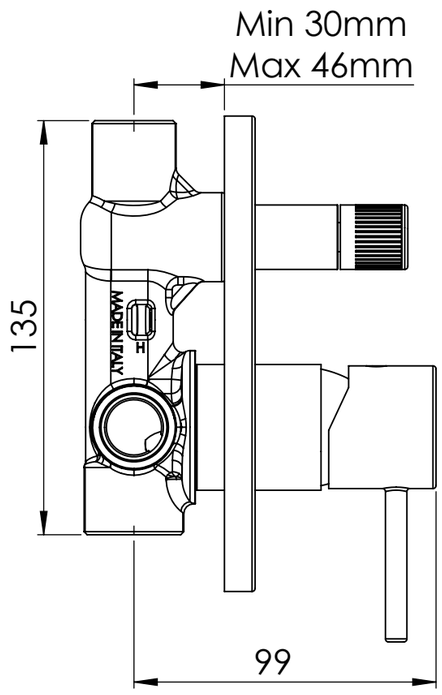

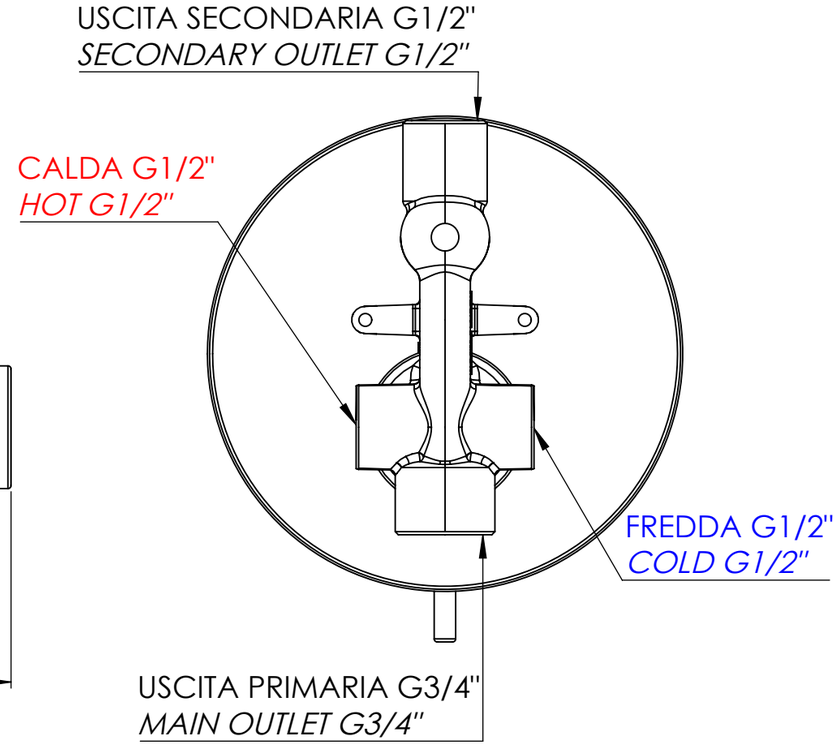

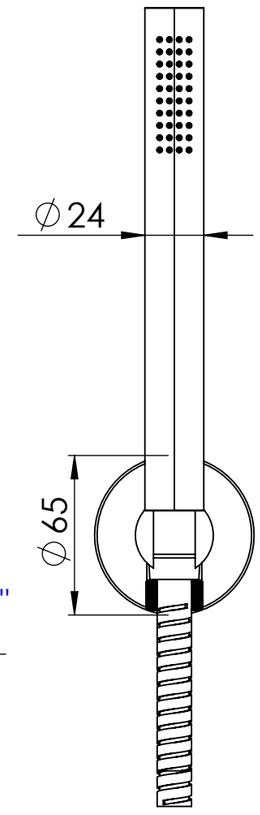

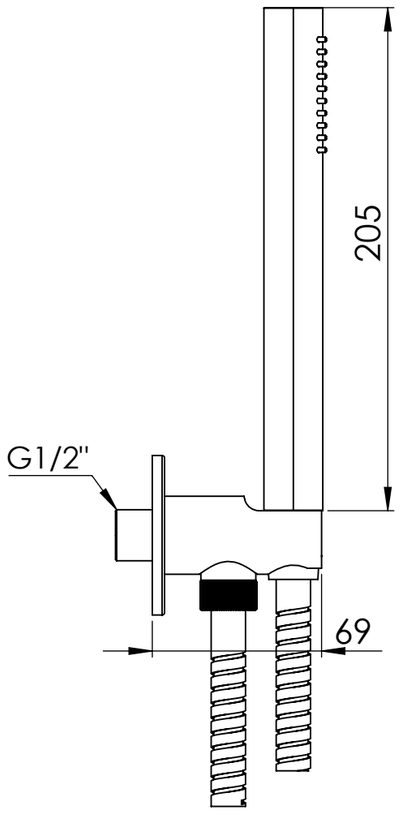

Serie:	Cod. articolo **16BNSTA30**
Descrizione: Set doccia completo	
Description: Shower set	